418F5.. | Schneckengetriebe 9:1

Einsatzgebiet: **Gelenkarm-, Fallarm- und Fenstermarkisen**

max. Abtriebs-drehmoment	**16 Nm**
Untersetzung	**9:1**
Wirkungsgrad	**0,34**

Merkmale

- mit oder ohne Gehäuseaufnahme (Bund) lieferbar
- ohne Endanschlag (AB)

Hinweis

- Farben und Antriebswellen auf Anfrage
- dieses GEIGER-Markisengetriebe ist mit ovaler Zinköse, ovaler oder runder Kunststofföse in verschiedenen RAL-Farben erhältlich

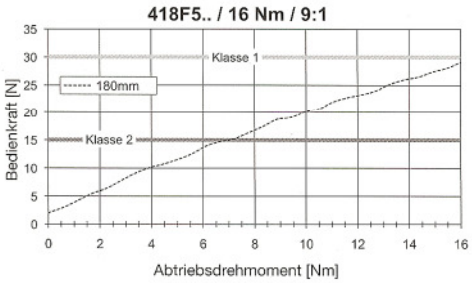

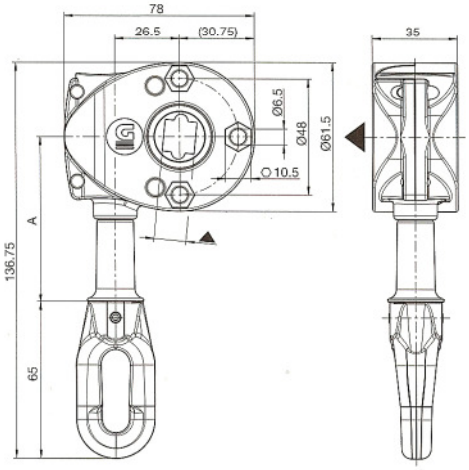

Art.-Nr.	Farbe	Antrieb △	Abtrieb ▲	Getriebemitte [A]
418F500	RAL 9010	RAL 9016	13 mm	41,0 mm
418F501	RAL 9010	RAL 9016	13 mm	68,5 mm
418F502	RAL 9010	RAL 9016	13 mm	98,5 mm
418F510	RAL 7035	RAL 7035	13 mm	41,0 mm
418F511	RAL 7035	RAL 7035	13 mm	68,5 mm
418F512	RAL 7035	RAL 7035	13 mm	98,5 mm
418F520	RAL 8019	RAL 9005	13 mm	41,0 mm
418F521	RAL 8019	RAL 9005	13 mm	68,5 mm
418F522	RAL 8019	RAL 9005	13 mm	98,5 mm