444F800 | Universal-Getriebehalter

GEIGER Antriebstechnik

Merkmale

- höhenverstellbar: Langlöcher für Stehbolzen sind vorhanden
- geeignet für Getriebe 419F..., 419F5.., 419F55., 444F..., 446F..., 447F... und 456F...

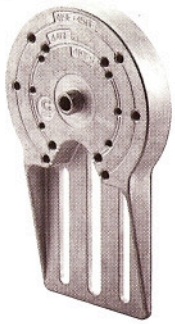

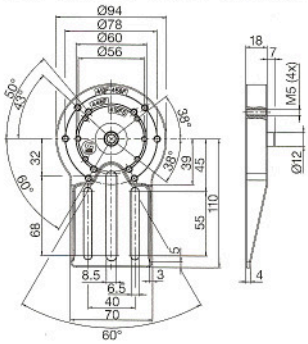

Art.-Nr.
444F800

419F901 | Freilauf

Merkmale

- für Schneckengetriebe 419F... und 421F5..
- verhindert falsches Aufwickeln des Rollladenpanzers
- eine Ausführung für linken oder rechten Einbau
- Anschlagscheibe als Montageanschlag für Rollladenwelle lieferbar

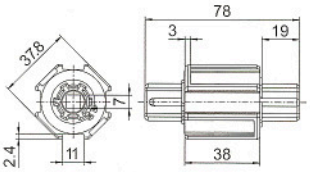

Art.-Nr.	Antrieb	Abtrieb	Bemerkung
419F901	✱ 16 mm	● 37,8 mm	Freilauf links und rechts

419F910 | Anschlagscheibe

Merkmale

- für Freiläufe 414F906 und 419F901 (40 mm Außen-8-Kant)

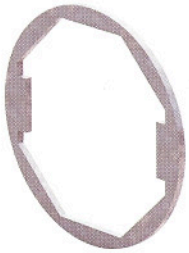

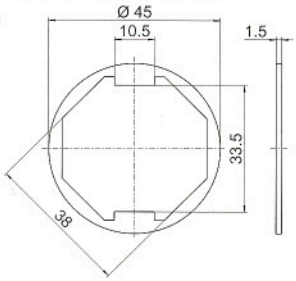

Art.-Nr.
419F910